Set Profilaufnahmen

- Zur Befestigung der Profile am Ober- und Unterboden

Set besteht aus:
- 1 Stück Profilaufnahme unten inklusive 800 mm Anschlussleitung
- 1 Stück Profilaufnahme oben

Seitenverweis:
- Bohrlehre siehe Katalog Technik und Anwendung 2016, Band 2, Kapitel Montagehilfen und Bohrlehren

Bestell-Nr.	VE
9 082 357	1 Set

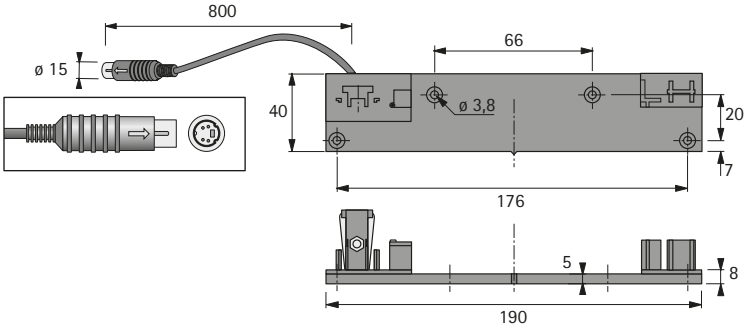

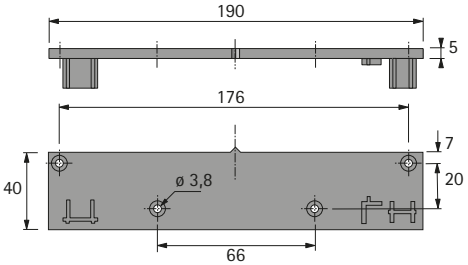

Set Profile

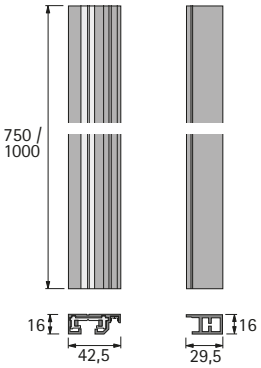

- Zur Aufnahme von bis zu 6 Antriebseinheiten
- Individuell kürzbar
- Aluminium

Set besteht aus:
- 1 Stück Montageprofil mit integrierten Strom- und Datenleitungen (links)
- 1 Stück Montageprofil ohne Leitungen (rechts)

Länge mm	Bestell-Nr.	VE
750	**9 082 353**	1 Set
1000	**9 082 356**	1 Set

Verlängerung Anschlussleitung

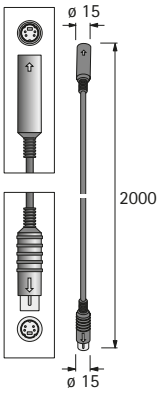

- Zur Verlängerung der Anschlussleitung am Set Profilaufnahmen und Montagewinkel – pro Anschlussleitung nur ein Verlängerungskabel verwenden
- Länge 2000 mm

Hinweise:
- **Achtung:** max. Kabellänge pro Netzteil beachten, siehe Seite 1435

Bestell-Nr.	VE
9 100 852	1 St.